Nutzvolumen zwischen MAX u. Kontaktgabe 98+25, 3
Behältervolumen: ca. 240 cm³

Verschraubung kpl A 8265-1 ④ ⑧

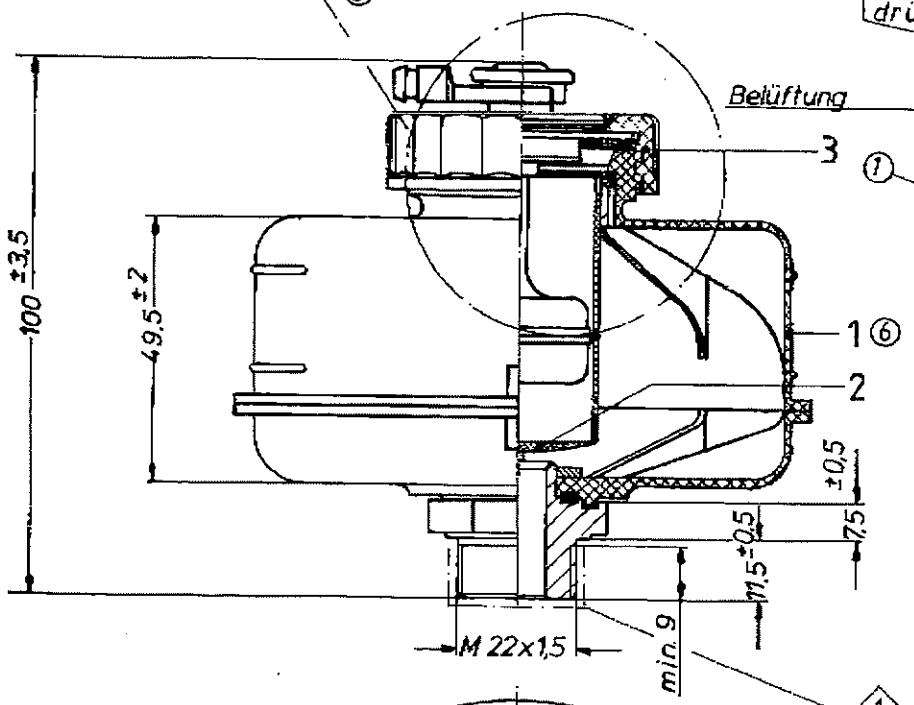

Einzelheit: „X"

Kontaktprüfung durch Niederdrücken der Kappe möglich.

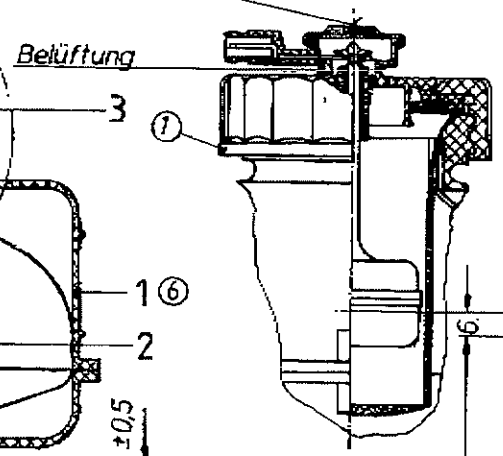

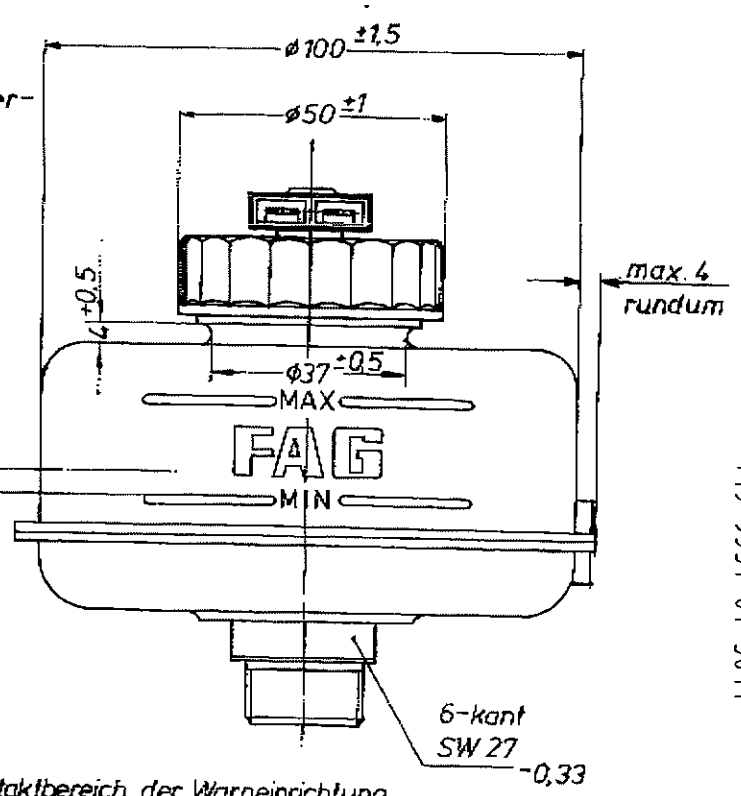

Beschriftung: ⑤
NUR ORIGINAL BREMSFLÜSSIGKEIT VERWENDEN
USE ONLY ORIGINAL BRAKE FLUID

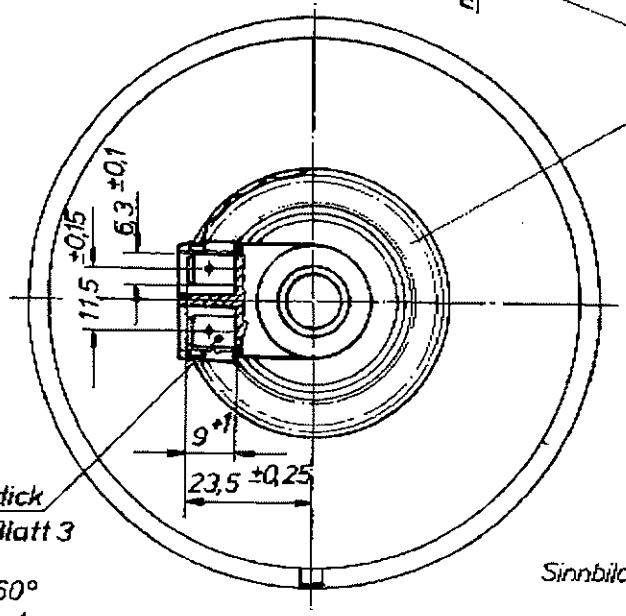

Flachstecker 0,8 dick nach DIN 46 244 Blatt 3 ② gal Ag 5-8
Kontaktkopf um 360° drehbar bei gelöster Verschraubung

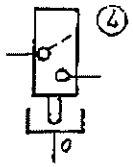

Sinnbild nach DB-31010

000 431 87 02

① Nur für Transport und Lagerung mit V-Stopfen verschlossen ⑦

Nr	Anz.	Art. AS	Änderung	Datum	Name
8	1x	A1, A5	A8265-1 war A8197-1	4.8.87	
7	1x	A5	Bem. nachgetr.	4.4.87	
6	1x	A1 A6	Positionsnr. nachgetragen	30.04.86	
5	N	1x	Beschriftung geändert;	21.7.83	
4	A	2x	Sinnbild u. Bemerkg. nachgetr.	30.6.81	
3	A	1x	Einzelheit „X" war wahlw. Ausführ.	9.9.80	
2		1x	Bem. nachgetragen	17.10.78	
1		1x	umlaufender Rand nachgetr.	2.7.78	

Abweichung unbeteiligter Maße							
Maß über bis	1 6	6 30	30 120	120 315	315 1000	1000 2000	Kanten ohne Vermerkangabe max. 0,3 gebrochen
Toleranz	±0,1	±0,2	±0,3	±0,5	±0,8	±1,2	∠-Maße ± 2°
Toleranzbezeichnung für sonstige Maße	±						

Diese Maße werden bei der Abnahme besonders geprüft

Rohgewicht	KUGELFISCHER GEORG SCHÄFER & CO WERK EBERN/UFR.	1978 Datum	Name
Fertiggewicht		gezeichnet 5.4.	
		geprüft 7.4.	
Werkstoff	Maßstab 1:1	Ausgleichsbehälter kpl. mit Warneinrichtung	484 00.004.011 A 8119

Ersatz durch
Ersatz für A8119 von 30.10.77
Rohlingszeichg.
Modell-Nr
Modellzeichng

38T 87 00037

Heftrand